SPACECOM CCTV LENSES

JHF8M-5MP

【SPECIFICATIONS】 5Megapixel-Lens

Image Size: 2/3

Focal Length :	8mm
Maximum Relative Aperture :	1:2.8
Iris :	F2.8～22
Angle of View :	57.9×45.0°
Image Size :	8.8×6.6mm （φ11mm）
Minimum Object Distance :	0.1m（From Front Vertex）
Resolution :	3.45μm
Optical Distortion :	Max -2.23%（at near） -1.49%（at far）
TV Distortion :	-0.44%（at near） 0.08%（at far）

Optical Back Focal Distance :		12.40mm(In Air)
Frange Back :		17.526mm
Operation :	Focus : Iris :	Manual Manual
Operating Temprature :		-10～+50℃
Mount :		C-Mount(Adjustable Lens Position)
Filter Size :		49mm P0.75
Size :		φ51×48mm
Weight :		Approx.200g

【COMPOSITION】

Lens・・・・・・・・・・・1
Lens Cap・・・・・・・・・1
Dust Cap・・・・・・・・・1

【DIMENSIONS】

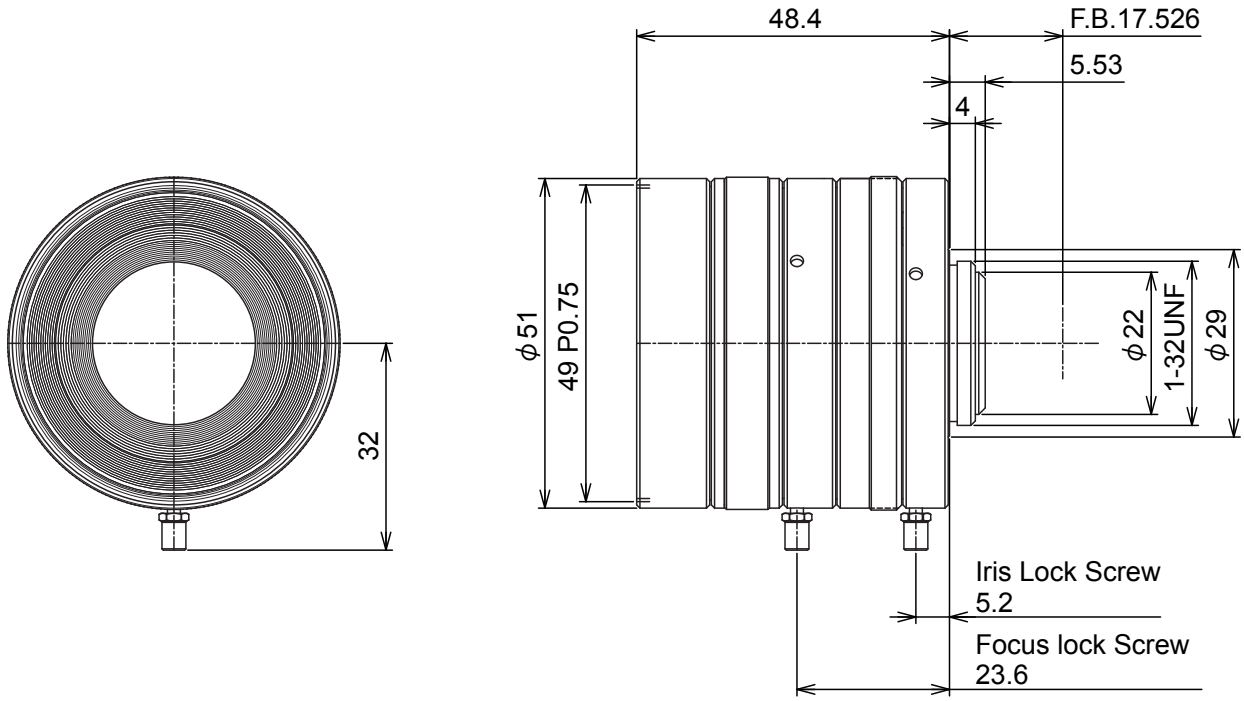

Unit:mm

SUBJECT TO CHANGE WITHOUT NOTICE.